Ansicht Einfahrt Schleuse

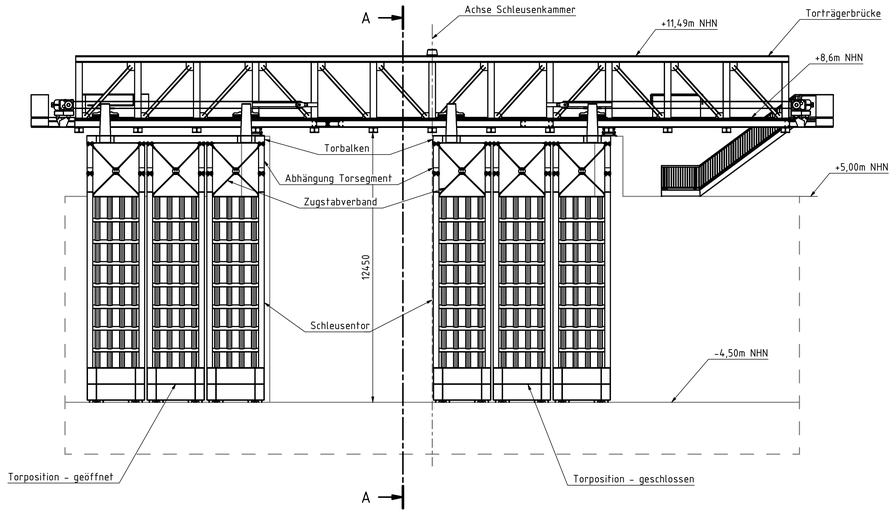

Ansicht West

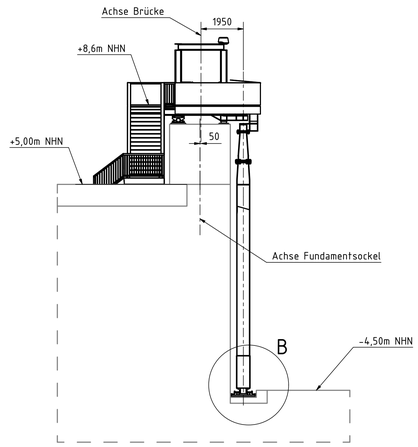

Ansicht Nord

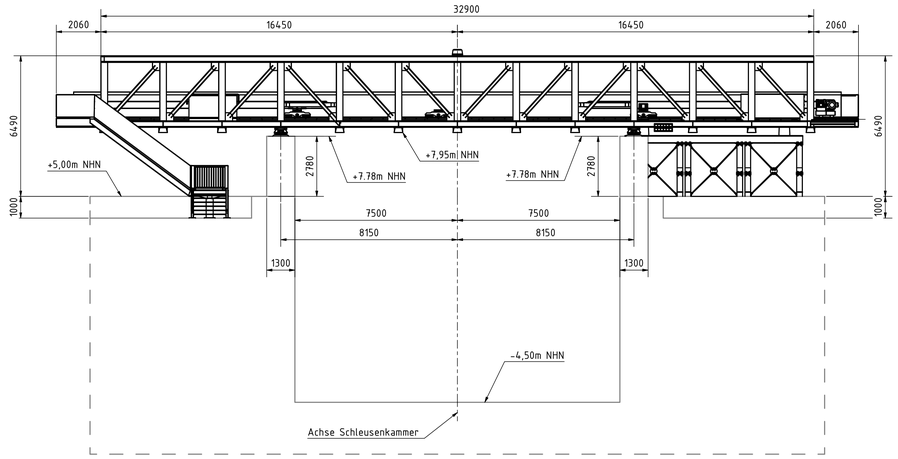

Draufsicht

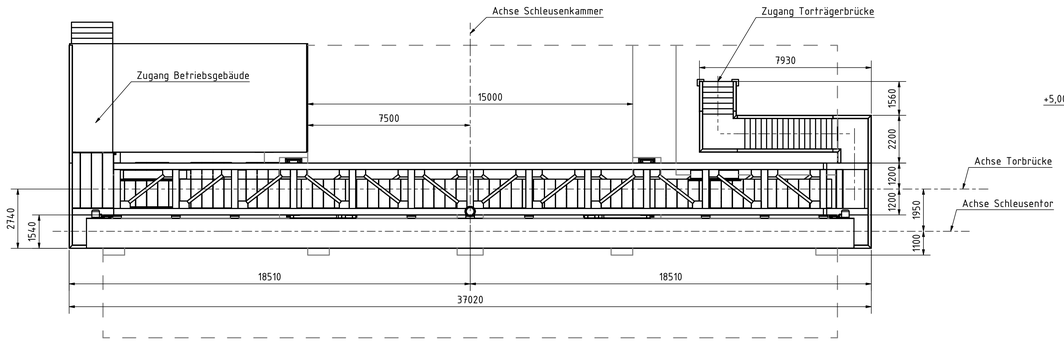

Schnitt A-A (1 : 100)

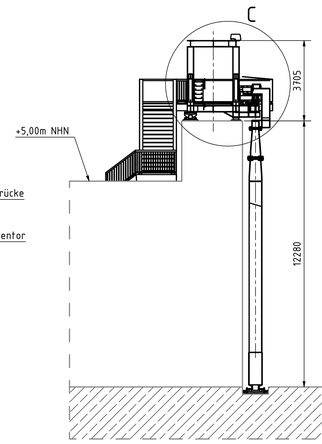

Detail B (1 : 25)

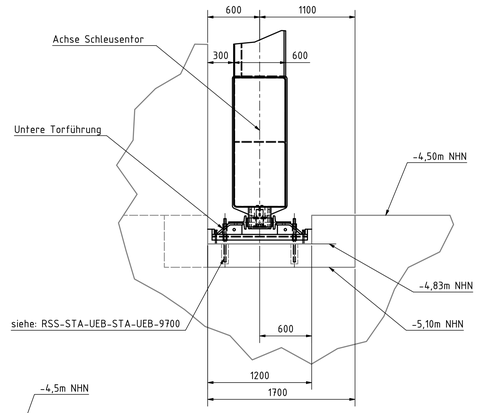

Detail C (1 : 25)

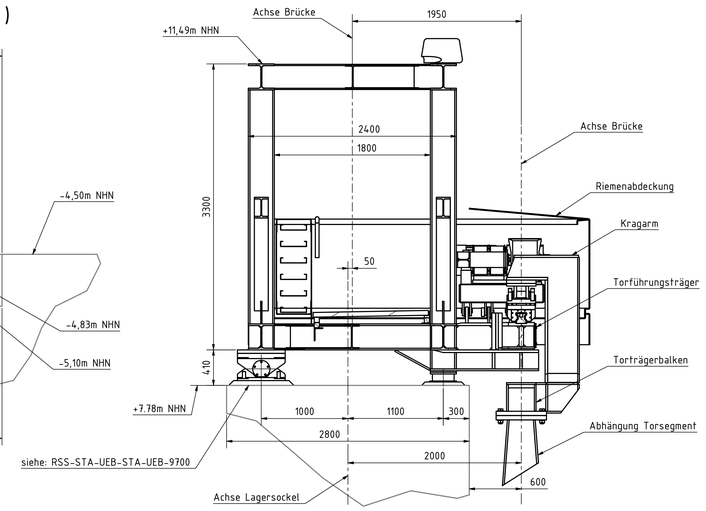

Draufsicht - Betonbauwerk

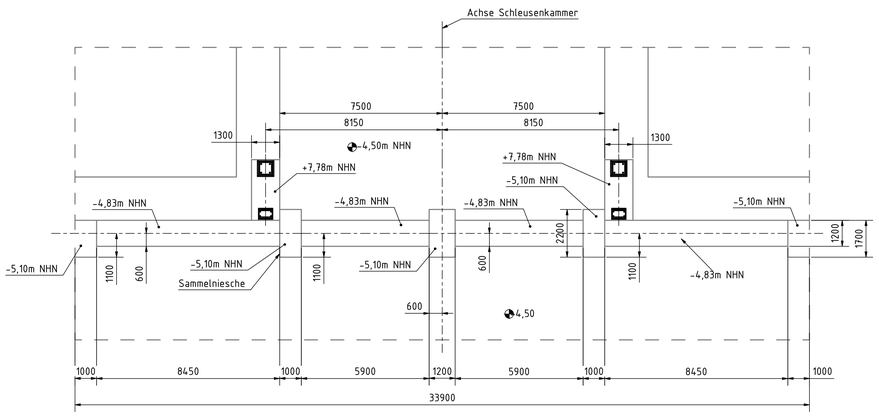

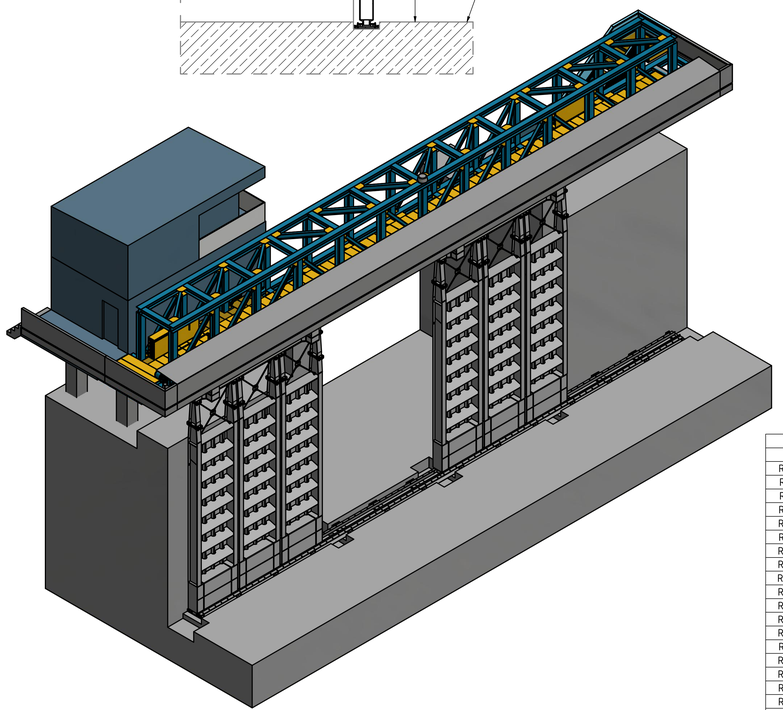

Grenze Massivbau

Grenze Stahl- und Maschinenbau

Index	Änderungen	Datum	Name
D	Abhängung Schleusentore	05.05.2020	G. Simon
C	Anpassung der Sockelhöhe	10.03.2020	G.Simon
B	Anpassung gemäß Prüfbemerkungen	10.11.2019	G. Simon
A	Überarbeitung gemäß Prüfbemerkungen	19.07.2018	G. Simon

Zeichnung-Nr.: RSS-STA-LP5-000-000-UEB-9000-D-p

DETAILKARTE

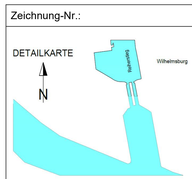

ÜBERSICHTSPLAN HAFEN HAMBURG

Prüfvermerke:

Lagestatus 320 Bundeslang Hamburg

Höhenstatus 160 NN=NHN (Normalhöhe über Normalnull)

Zugehörige Pläne

Plannr.:	Bezeichnung
RSS-STA-TOB-STA-UEB-9100	Torträgerbrücke
RSS-STA-TOB-STA-DET-9101	Einzelteile Torträgerbrücke
RSS-STA-TOB-STA-DET-9110	Verankerung Brückenlager
RSS-STA-TOB-STA-DET-9120	Riemenabdeckung
RSS-STA-SCT-STA-UEB-9200	Schleusentor
RSS-STA-TOS-STA-DET-9201	Torsegment
RSS-STA-TOS-STA-DET-9202	Torsegment Einzelteile Blechabwicklung
RSS-STA-TOS-STA-DET-9203	Torsegment Einzelteile
RSS-STA-ABS-STA-DET-9300	Abhängung Torsegment
RSS-STA-TOS-STA-DET-9302	Torbalken
RSS-STA-TOS-STA-DET-9303	Kragarm
RSS-STA-TOS-STA-DET-9305	Einzelteile Torbalken
RSS-STA-UTF-STA-DET-9400	Untere Torführung
RSS-STA-UTF-STA-DET-9401	Einzelteile untere Torführung
RSS-STA-SGR-STA-DET-9500	Stützträger Getriebefundament
RSS-STA-STU-STA-DET-9600	Stützträger Umlenkung
RSS-STA-UEB-STA-UEB-9700	Messpunkte Stahlbau
RSS-STA-TFT-STA-UEB-9800	Torführungsträger
RSS-STA-TFT-STA-DET-9801	Einzelteile Torführungsträger Plan 1
RSS-STA-TFT-STA-DET-9802	Einzelteile Torführungsträger Plan 2

Auftragnehmer / Planverfasser / auführende Firma:

Hamburg Port Authority AoR
Technical Division Maintenance and Operations
Veddeler Damm 14 a / b 20457 HAMBURG
TEL. 040 / 42847 - 0

Bauherr:

Hamburg Port Authority AoR
Technical Division Engineering and Construction
Neuer Wandrahm 4 20457 HAMBURG
TEL. 040 / 42847 - 0

Bauwerk / Baumaßnahme:

Neubau Reiherstiegschleuse und Brücke
Maschinen- und Stahlwasserbau

Bauteil: Übersicht Stahlwasserbau
Planart: Stahlbau
Darstellung: Übersichtsplan

AN-Projekt-Nr.	
Gezeichnet:	09.07.2018; G. Simon
Bearbeitet:	09.07.2018; G. Simon
Geprüft:	09.07.2018; M.Lehmann
Geprüft:	
Entwurf genehmigt:	
Planungsphase:	Entwurfsplan
Maßstab:	1:100
Blattgröße:	A0
Index:	D

HPA BW-Nr. | ASB-Nummer | BW-Nr. Projekt | RSS