Ansicht Einfahrt Schleuse

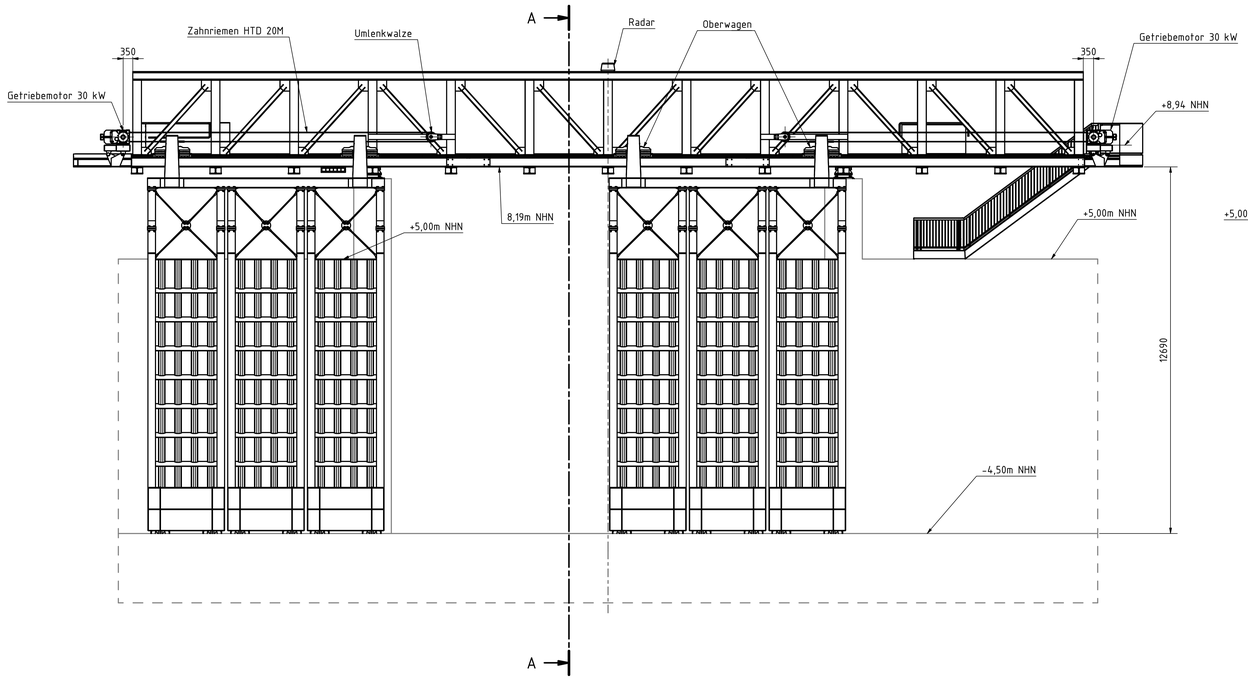

Schnitt A-A (1 : 75)

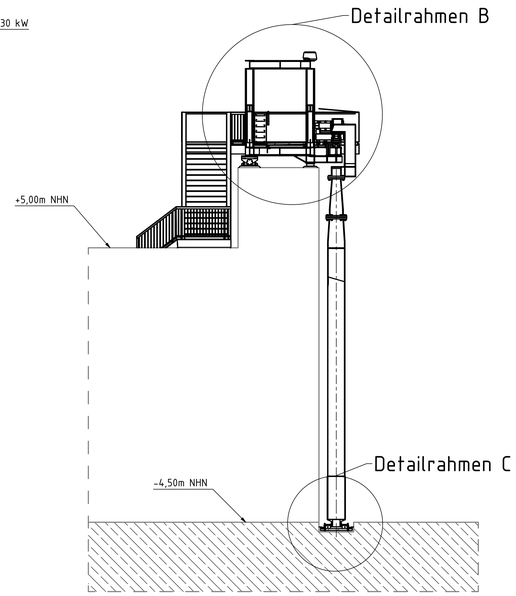

Detail B (1 : 25)

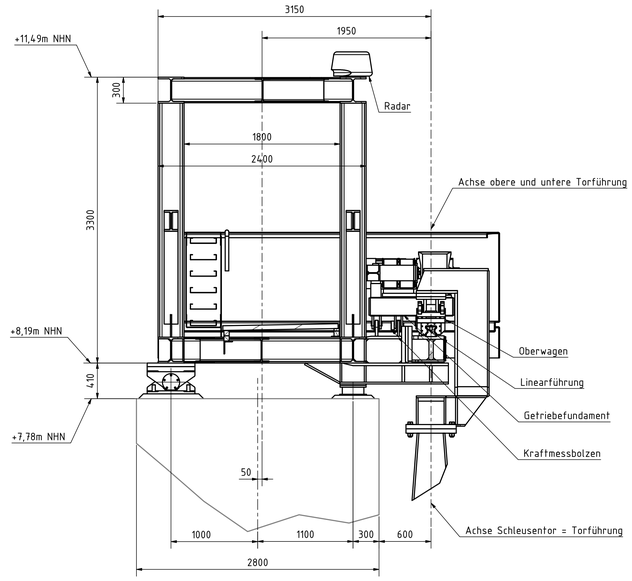

Detail C (1 : 25)

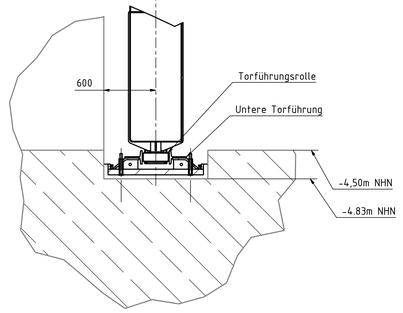

Draufsicht Schleuse

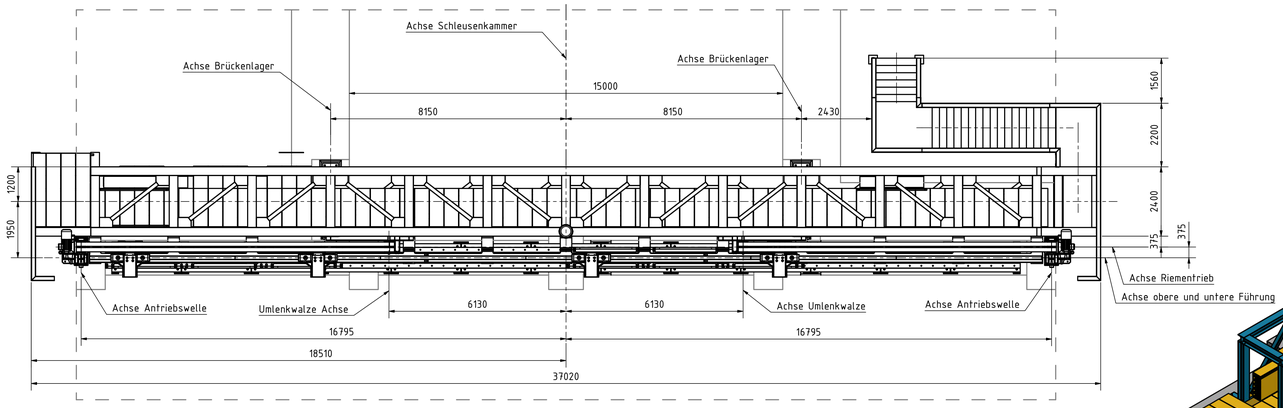

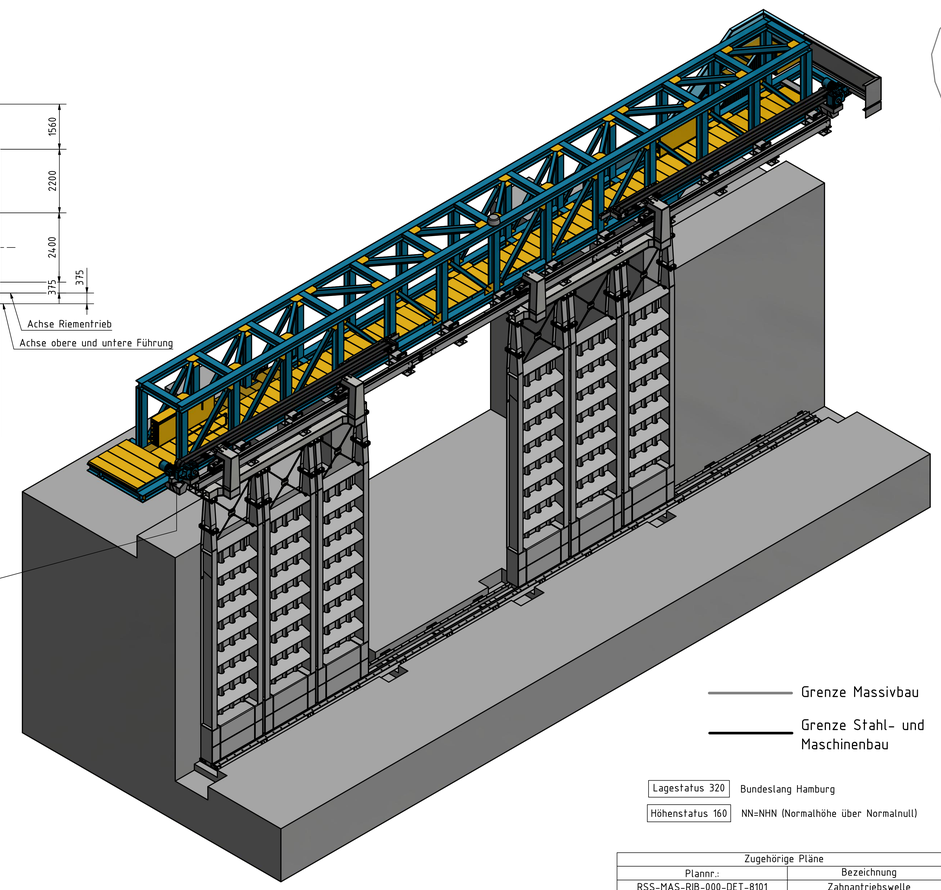

Übersicht Antriebstechnik

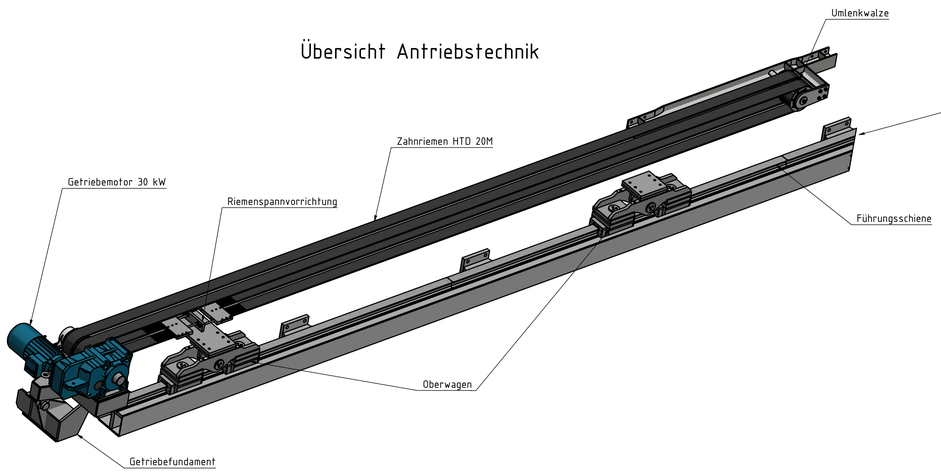

Grenze Massivbau

Grenze Stahl- und Maschinenbau

Lagestatus 320 Bundeslang Hamburg

Höhenstatus 160 NN=NHN (Normalhöhe über Normalnull)

Zugehörige Pläne	
Plannr.:	Bezeichnung
RSS-MAS-RIB-000-DET-8101	Zahnantriebswelle
RSS-MAS-RIB-000-DET-8102	Umlenkwalze
RSS-MAS-RIB-000-DET-8103	Riemenspannplatte Doppelriemen
RSS-MAS-OBW-000-DET-8200	Oberwagen
RSS-MAS-FLT-000-DET-8300	Brückenfestlager
RSS-MAS-LLT-000-DET-8400	Brückenloslager
RSS-MAS-TFR-000-DET-8500	Torführungsrolle
RSS-MAS-GEF-000-DET-8600	Getriebefundament

Index	Änderungen	Datum	Name
B	Änderung der Torträgerbrücke und Schleusentore	14.05.2020	G. Simon
A	Überarbeitung gemäß Prüfbemerkungen	19.07.2018	G. Simon

Zeichnung-Nr.: RSS-MAS-LP5-000-000-UEB-8000-B-p

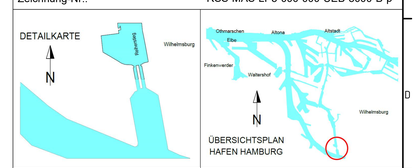

Prüfvermerke:

Auftragnehmer / Planverfasser / auführende Firma:

Hamburg Port Authority AöR
Technical Division Maintenance and Operations
Veddeler Damm 14 a / b 20457 HAMBURG
TEL. 040 / 42847 - 0

AN-Projekt-Nr.

Gezeichnet: 09.07.2018; G. Simon
Bearbeitet: 09.07.2018; G. Simon
Geprüft: 09.07.2018; M.Lehmann

Bauherr:

Hamburg Port Authority AöR
Technical Division Engineering and Construction
Neuer Wandrahm 4 20457 HAMBURG
TEL. 040 / 42847 - 0

Geprüft:

Entwurf genehmigt:

Bauwerk / Baumaßnahme:

Neubau Reiherstiegschleuse und Brücke
Maschinen- und Stahlwasserbau

Planungsphase: Entwurfsplan

Maßstab: 1:75

Bauteil: Übersicht Maschinenbau
Planart: Lageplan
Darstellung: Übersichtsplan

Blattgröße: A0

Index: B

HPA BW-Nr. | ASB-Nummer | BW-Nr. Projekt | RSS